SAFETY AND MAINTENANCE INSTRUCTIONS

- Make sure that all electric connections and connection cables meet the pertaining regulations and are in conformity with the operating instructions.
- Do not overload electrical outlets or extension cords, fire or electric shocks can be the result
- Please contact an expert in case you have any doubts about the mode of operation, the safety or connecting the appliances.
- Keep all parts away from young children's reach
- Do not store this item on wet, very cold or warm places, this can damage the electronic circuit boards.
- Avoid dropping or shocks, this can damage the electronic boards
- Never replace damaged power cables yourself! In such a case, remove them from the net and take the devices to a workshop.
- Repairs or opening of this item may only be performed by an authorised workshop.
- Wireless systems are subject to interference from cordless phones, microwaves, and other wireless devices operating in the 2.4GHz range. Keep the system AT LEAST 10 ft away from the devices during installation and operation.

Maintenance
The devices are maintenance-free, so never open them. The guarantee becomes void when you open the appliance.Only clean the outside of the devices with a soft, dry cloth or a brush. Prior to cleaning, remove the devices from all voltage sources.

Do not use any carboxylic cleaning agents or petrol, alcohol or similar. These attack the surfaces of the devices. Besides, the vapors are hazardous to your health and explosive. Do not use any sharp edged tools, screw drivers, metal brushes or similar for cleaning.

SICHERHEITS- UND WARTUNGSHINWEISE

- Stellen Sie sicher, dass alle elektrischen Anschlüsse sowie Kabelverbindungen an weitere Geräte den betreffenden Richtlinien entsprechen und sich gleichzeitig in Übereinstimmung mit der Bedienungsanleitung befinden.
- Achten Sie darauf, Steckdosen und Verlängerungskabel nicht zu überlasten, das kann zu Feuer oder Stromschlag führen.
- Sollten Ihnen irgendwelche Zweifel an Betrieb, Sicherheit oder Anschluss der Geräte aufkommen, dann wenden Sie sich bitte an einen Fachmann.
- Alle Teile vor Kindern geschützt aufbewahren.
- Bitte nicht in feuchter, sehr kalter oder heißer Umgebung aufbewahren, das kann zu Beschädigung der elektronischen Schaltkreise führen.
- Vermeiden Sie harte Stöße, das kann zu Beschädigung der elektronischen Schaltkreise führen.
- Ersetzen Sie beschädigte Stromkabel niemals selbst! Nehmen Sie die Geräte vom Netz und wenden sich an einen Fachbetrieb.
- Öffnen und Reparieren der Geräte ausschließlich durch autorisierten Fachbetrieb.
- Kabellose Systeme sind Störeinflüssen von kabellosen Telefonen, Mikrowellen sowie anderen elektronischen Geräten, die im 2,4GHz-Bereich arbeiten, ausgesetzt. Halten Sie einen MINDESTABSTAND VON WENIGSTENS 3 METERN während Installation und Betrieb ein.

Wartung
Die Geräte sind wartungsfrei, also öffnen Sie sie bitte nicht. Ihre Garantie verfällt, wenn Sie die Geräte öffnen. Reinigen Sie die Geräte außen mit einem weichen und trockenen Tuch oder einer Bürste. Vor dem Reinigen ziehen Sie bitte alle Stromzuführungen ab.

Verwenden Sie keine Reinigungsmittel, die Carbonsäure, Benzin, Alkohol oder ähnliches enthalten. Diese Mittel greifen die Oberfläche der Geräte an und die Ausdünstungen sind gesundheitsschädlich und explosiv. Verwenden Sie keine scharfkantigen Werkzeuge, Schraubenzieher, Drahtbürsten oder ähnliches, um die Geräte zu reinigen.

VEILIGHEIDS- EN ONDERHOUDSINSTRUCTIES

- Alle elektrische verbindingen en verbindingskabels moeten voldoen aan de juiste regels en overeenkomen met de bedieningsinstructies.
- Overbelast de elektrische stopcontacten of verlengsnoeren niet; dit kan anders leiden tot brand of elektrische schok.
- Neem contact op met een expert in geval je twijfels hebt over de bedieningswijze, de veiligheid of de aansluiting van de apparaten.
- Houd alle delen uit het bereik van kinderen.
- Zet dit voorwerp niet op natte, erg koude of warme plaatsen; dit kan de elektronische circuitborden beschadigen.
- Vermijd vallen of schokken; dit kan de elektronische borden beschadigen.
- Vervang beschadigde stroomkabels nooit zelf! In dit geval verwijder ze uit het net en breng de toestellen naar de winkel.
- Herstellingen of openen van dit voorwerp mag enkel gebeuren door een erkende hersteller.
- Draadloze systemen kunnen gestoord worden door draadloze telefoons, microgolfovens en andere draadloze toestellen die werken op het bereik van 2,4GHz. Hou het systeem MINSTENS op 3m afstand van de toestellen tijdens installatie en bediening.

Onderhoud
De toestellen zijn onderhoudsvrij, dus maak ze niet open. De garantie vervalt als je het apparaat opent. Reinig enkel de buitenkant van de toestellen met een zachte, droge doek of borstel. Vóór je ze reinigt, haal de toestellen uit alle spanningsbronnen.

Gebruik geen carboxylisch schoonmaakmiddelen of benzine, alcohol of gelijkaardige producten. Deze werken agressief op het oppervlak van de toestellen. Bovendien zijn de dampen gevaarlijk voor je gezondheid en ontbrandbaar. Gebruik geen scherpe instrumenten, schroevendraaiers, metalen borstels of gelijkaardige dingen om te reinigen.

INSTRUCTIONS DE SECURITE ET D'ENTRETIEN

- Vérifier que toutes les connexions électriques et câbles sont conformes aux règlements afférents et aux instructions d'utilisation.
- Ne pas créer de surtension sur les prises électriques ou les rallonges, cela peut être cause de feu ou d'électrocution.
- Contacter un expert en cas de doute sur le mode d'utilisation, de sécurité ou la connexion des appareils.
- Placer hors de portée des enfants.
- Ne pas disposer dans un endroit humide, très froid ou très chaud, cela pourrait endommager le tableau de circuits électroniques.
- Eviter de faire tomber ou de cogner les appareils ; cela pourrait endommager le tableau de circuits électroniques
- Ne jamais remplacer soi-même des fils électriques endommagés! Si les fils électriques sont endommagés, les retirer du réseau et les apporter dans un magasin spécialisé.
- La réparation et l'ouverture des différents éléments ne peuvent être effectuées que par un magasin spécialisé.
- Les systèmes sans fil sont sujets aux interférences des téléphones sans fil, des micro-ondes, et autres appareils sans fil utilisant la fréquence 2.4GHz. Placer le système AU MOINS à 3 mètres de ces appareils au cours de l'installation et au moment de l'utiliser.

Maintenance
Les appareils sont en libre utilisation, ne jamais les ouvrir. La garantie n'est plus valide si les appareils sont ouverts. Ne nettoyer que l'extérieur des appareils avec un chiffon doux et sec ou une brosse. Avant de nettoyer, débrancher les appareils.

Ne pas utiliser d'agents nettoyant à l'acide carboxylique ni d'essence, d'alcool ou autre produit de ce type. Ces produits attaquent la surface des appareils. Par ailleurs, les vapeurs sont dangereuses pour la santé et explosives. Ne pas utiliser d'ustensile à bout tranchant, de tournevis, de brosse métallique ou autre élément semblable pour le nettoyage.

SPECIFICATIONS

Power	:	DV12V
Alarm volume	:	>85db at 100cm
Alarm patern	:	BEEP 0.5sec Pause 0.5sec
Operating temperature	:	-10° / C 50°C
Operating humidity	:	10% / 90%RH
Power consumption	:	<1.5W
Detection gas type	:	Natural gas.liquefied petroleum gas (LNG.LPG)

Mounting position • Montage positie
Position de montage • Befestigungsstelle

Propane/butane
Propaan/butaan
Butane/propane
Propan/Butan

Methane (Natural gas)
Methaan (Aardgas)
Méthane (Gaz naturel)
Methan (Erdgaz)

WWW.ELRO.EU
Roos Electronics bv,
Postbus 117, 5126 ZJ Gilze, Holland
WWW.ELRO-NL.COM - WWW.ELRO-BE.COM
Roos Electronics GmbH Arnsberg-Germany
WWW.ROOSELECTRONICS.DE
EDEN, Vallauris, France WWW.EDEN.FR
C H Byron Corporation, Bromsgrove, U.K.
WWW.CHBYRON.COM

RM400

Gas detector

GB USER'S MANUAL
D BEDIENUNGSANLEITUNG
PL PODRECZNIK UZYTKOWNIKA
NL HANDLEIDING
F MANUEL DE L'UTILISATEUR
E MANUAL DEL USUARIO
TR HIZLI KLAVUZ
GR EGEEEEEEEE
CZ UŽIVATELSKÝ MANUÁL
H HASZNБLATI ЪTMUTATУ
RO MANUALUL UTILIZATORULUI
HR UPUTSTVA ZA UPORABU

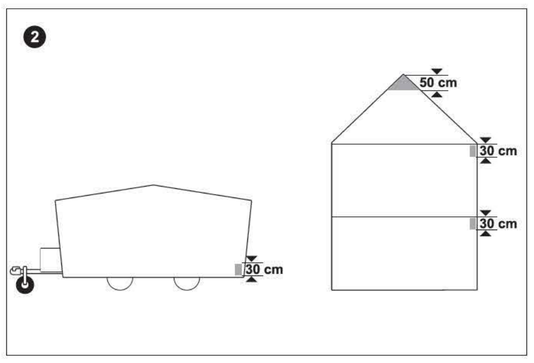

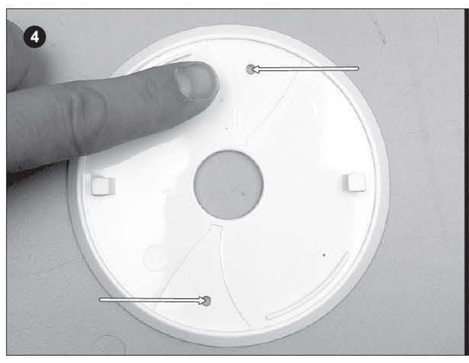

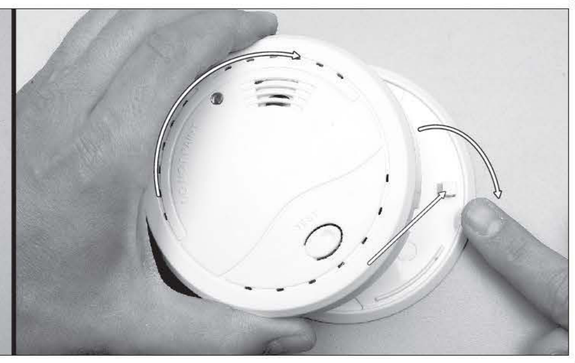

GB

GAS DETECTOR RM400
These instructions for use contain important information which should be read carefully before use of the appliance.

1. GENERAL
This detector detects both methane and natural gas, as well as propane and butane. For detection of these different groups of gasses the detector needs to be mounted in different locations. Please make sure to determine what type of gas you want to detect before installing. Methane and natural gas are primarily used at home, whilst propane and butane are used in caravans, tents or boats. If you want to detect methane and natural gas, as well as propane and butane you will need to use 2 detectors! The danger of these gases is that they mix with air to become highly inflammable; the tiniest spark could then set off an explosion. The gas detector has an adapter power supply and operates on a mains voltage of 230V~50Hz. The detector is a stand alone alarm and is therefore not connected to another system.

CONTENTS: (1)
1x Detector
1x Adaptor

WARNING
This detector does not work during a power failure. Do not connect to a switched socket. If the detector is connected directly to 12V in a caravan or boat make sure the power can not be switched off.

IMPORTANT
- This gas detector is designed to detect natural and petroleum gas. The detector is NOT intended to detect smoke or fire.
- This gas detector only indicates the presence of gas in the vicinity of the sensor. The presence of gas in other areas of the house or caravan is not detected.

INSTALLATION INSTRUCTIONS (2)
Install the detector at least 1.5 metres away from a combustion source (e.g. cooker, boiler, etc). The installation height of this detector depends on the type of gas to be detected; you should therefore first establish which gas is being used. Methane and natural gas are lighter than air, and therefor will rise. The detector should be installed Approx. 30 cm from the ceiling and 50 cm from the top of a ridge roof. Propane and butane are heavier then air, and therefor will flow to the ground. The detector should be installed Approx. 30 cm from the floor.
- The gas detector is intended for use in a home, garage or caravan.
- The detector has a heat-up time of about 4 min. After the plug has been inserted in the socket, the red LED will blink for about 4 min. After this time the LED should turn green. **(3)**
- If the unit sounds every 4 seconds, this indicates the sensor is faulty.

DO NOT INSTALL this gas detector in the following places:
a) where the temperature is usually below -10 degrees or above 50 degrees;
b) within 1 metre of a cooking facility;
c) in unventilated areas where paint, paint thinner or cleaning material are stored.

INSTALLATION (4)
Mount the assembly ring with 2 screws in the right place. Turn the detector onto the ring. Make sure that the 2 bulges of the adapter ring come together. Insert the adapter plug into the detector; this can only be done in 1 way. Next, insert the 230V adapter into a socket. The detector now has a heat-up time of 4 minutes and will then be ready for use. After the red LED turns green, you can press the TEST button.

WHAT TO DO IF THE ALARM GOES OFF
When the gas detector detects a quantity of gas, the red led and the alarm switches on automatically. The detector reacts to as little as 25% of an explosion dangerous quantity of gas. The higher the concentration of gas, the faster the detector reacts.

* Gas detector for natural gas/methane gas
* Explosion danger at concentration of 3.8%
* Detector reacts at 5~20%, concentration is then 0.19~0.76%
* Gas detector for propane/butane
* Explosion danger at concentration of 2.1%
* Detector reacts at 5~20%, concentration is then 0.11~0.42%
* The alarm is a pulsating alarm with the red and green lamp lit.

(a) When the alarm goes off, evacuate the premises immediately. Leave the windows and doors open. Absolutely do not switch on any electric appliance!!
(b) Call the fire brigade; they can trace the gas leak.
(c) Only enter the building again when the problem has been solved and the gas has disappeared.

If the unit is giving alarm, pressing the Test button will stop the unit for about 5 minutes. The red indicator LED will continue flashing. If you press the Test button again in the silenced mode, the silenced mode will be cancelled and the unit will monitor gas concentration again.

TEST AND MAINTENANCE INSTRUCTIONS
(a) The green light must always be lit. This led indicates that the detector is switched on and everything is functioning properly. If the green led goes off, first look if the plug is still connected or that the socket is live. If this is not the problem, the gas detector has an internal failure and must be repaired or replaced.
(b) Press the "TEST" button. The gas detector must give an alarm as long as the button is being pressed. The "ALARM" (red) led turns on. This indicates that the gas detector is functioning properly.

TIPS:
- Clean the housing with a damp cloth. It is recommended to perform test and maintenance at least once a month.
- Do not connect to a switched socket. If the detector is connected directly to 12V in a caravan or boat make sure it can not be switched off.

**** The gas detector must be replaced after 5 years of use; after that period proper detection can no longer be guaranteed.***

D

GASDETEKTOR RM400
Diese Bedienungsanleitung enthält wichtige Informationen, die vor Erstinbetriebnahme des Geräts sorgfältig gelesen werden sollten.

1. ALLGEMEINES
Dieser Detektor erkennt Methan- und Erdgas sowie Propan- und Methangas. Der Detektor muss an verschiedenen Stellen montiert werden, um diese unterschiedlichen Gase aufspüren zu können. Bitte vor dem Installieren sicher bestimmen, welches Gas erkannt werden soll. Methan- und Erdgas werden hauptsächlich daheim verwendet, während Propan und Butan in Wohnmobilen, Zelten oder Booten benutzt werden. Wenn Methan- und Erdgas sowie Propan und Butan erkannt werden sollen, werden 2 Detektoren benötigt! Das Gefährliche an diesen Gasen ist, dass sie sich mit Luft vermischen und dadurch leicht entzündlich werden; dann könnte der kleinste Funke eine Explosion auslösen. Der Gasdetektor ist mit einem Netzgerät ausgestattet und funktioniert mit einer Netzspannung von 230 V~50 Hz. Bei dem Detekor handelt es sich um ein eigenständiges Alarmsystem, daher wird er nicht an einem anderen System angeschlossen.

INHALT: (1)
1x Detektor
1x Netzteil

WARNUNG
Dieser Detektor funktioniert nicht bei Stromausfall. Nicht mit einer Schalterstecksdose verbinden. Wenn der Detektor direkt an 12 V in einem Wohnmobil oder Boot angeschlossen wird, sicherstellen, dass der Strom nicht abgeschaltet werden kann.

WICHTIG
- Dieser Gasdetektor wurde konstruiert, um Erd- und Flüssiggas aufzuspüren. Der Detektor ist NICHT für das Aufspüren von Rauch und Feuer vorgesehen.
- Dieser Gasdetektor zeigt nur das Vorhandensein von Gas in der Nähe des Sensors an. Das Vorhandensein von Gas in anderen Bereichen des Hauses oder Wohnmobils wird nicht erkannt.

INSTALLATIONSANLEITUNG (2)
Den Detektor mit einem 1.5 m Mindestabstand von einer Verbrennungsquelle (z.B. Herd, Heizkessel, etc.) installieren. Die Einbauhöhe dieses Detektors richtet sich nach der Gasart, die aufgespürt werden soll; daher sollte zuerst bestimmt werden, welches Gas verwendet wird. Methan- und Erdgas sind leichter als Luft und steigen deshalb nach oben. Der Detektor sollte mit einem ca. 30 cm Abstand von der Decke und ca. 50 cm Abstand vom Dachfirst installiert werden. Propan und Butan sind schwerer als Luft und strömen deshalb nach unten. Der Detektor sollte mit einem ca. 30 cm Abstand vom Boden installiert werden.
- Der Gasdetektor ist zur Verwendung im Haus, Garage oder Wohnmobil bestimmt.
- Der Detektor hat eine Aufheizzeit von ca. 4 Min. Sobald der Stecker mit einer Steckdose verbunden ist, blinkt die rote LED für ca. 4 Min. Danach sollte die LED grün leuchten. **(3)**
- Wenn die Einheit alle 4 Sekunden ertönt, wird angezeigt, dass der Sensor defekt ist.

Diesen Gasdetektor NICHT an folgenden Orten installieren:
a) wo die Temperatur normalerweise unter -10 Grad oder über 50 Grad liegt,
b) wenn der Mindestabstand zu einer Kochstelle unter 1 m beträgt,
c) in nicht ventilierten Bereichen, wo Farbe, Farbverdünner oder Reinigungsmittel aufbewahrt werden.

INSTALLATION (4)
Den Montagering mit 2 Schrauben am richtigen Ort befestigen. Den Detektor auf den Ring drehen. Sicherstellen, dass die 2 Ausbuchtungen des Adapterrings angeglichen sind. Den Stecker des Netzteils mit dem Detektor verbinden; dies kann nur auf eine Art vorgenommen werden. Als nächstes das 230 V Netzteil mit einer Steckdose verbinden. Der Detektor hat jetzt eine Aufheizzeit von 4 Minuten und ist dann einsatzbereit. Sobald die rote LED grün wird, kann die TEST Taste gedrückt werden.

VORGEHENSWEISE BEI ALARMAUSLÖSUNG
Wenn der Gasdetektor eine bestimmte Gasmenge aufspürt, schalten sich die rote LED und der Alarm automatisch ein. Der Detektor reagiert auf nur 25% einer explosionsgefährlichen Gasmenge. Je höher die Gaskonzentration, desto schneller die Detektorreaktion.

* Gasdetektor für Erd-/Methangas.
* Explosionsgefahr bei einer Konzentration von 3.8%.
* Detektor reagiert bei 5~20%, Konzentration beträgt dann 0.19~0.76%.
* Gasdetektor für Propan/Butan.
* Explosionsgefahr bei einer Konzentration von 2.1%.
* Detektor reagiert bei 5~20%, Konzentration beträgt dann 0.11~0.42%.
* Der Alarm ist pulsierend, rote und grüne LEDs leuchten.

(a) Sobald der Alarm ausgelöst wird, das Gebäude sofort evakuieren. Fenster und Türen offen lassen. Auf keinen Fall elektrische Geräte einschalten!!
(b) Die Feuerwehr rufen, sie kann das Gasleck aufspüren.
(c) Das Gebäude erst dann wieder betreten, wenn das Problem gelöst und das Gas beseitigt wurde.

Beim Auslösen des Alarms wird die Einheit durch Drücken der Testtaste für ca. 5 Minuten gestoppt. Die rote Anzeige LED wird kontinuierlich blinken. Wenn die Testtaste nochmals im Ruhemodus gedrückt wird, wird der Ruhemodus gelöscht und die Gaskonzentration wird von der Einheit wieder überwacht.

TEST- UND WARTUNGSANLEITUNG
(a) Die grüne LED muss immer leuchten. Diese LED zeigt an, dass der Detektor eingeschaltet ist und alles richtig funktioniert. Wenn die grüne LED ausgeht, zuerst nachsehen, ob der Stecker noch eingesteckt oder die Steckdose stromführend ist. Wenn das nicht das Problem ist, hat der Gasdetektor einen internen Defekt und muss repariert oder ausgetauscht werden.
(b) Die "TEST" Taste drücken. Der Gasdetektor muss Alarm auslösen, solange die Taste gedrückt wird. Die "ALARM" (rot) LED schaltet sich ein. Dadurch wird angezeigt, dass der Gasdetektor richtig funktioniert.

TIPPS:
- Das Gehäuse mit einem feuchten Tuch reinigen. Es wird empfohlen, Test und Wartung mindestens einmal im Monat durchzuführen.
- Nicht mit einer Schalterstecksdose verbinden. Wenn der Detektor direkt an 12 V in einem Wohnmobil oder Boot angeschlossen wird, sicherstellen, dass er nicht ausgeschaltet werden kann.

**** Der Gasdetektor muss nach 5 Jahren Betriebszeit ausgetauscht werden; danach kann für sachgemäße Detektion keine Garantie mehr übernommen werden.***

PL

CZUJNIK GAZU RM400
Niniejszy podręcznik użytkownika zawiera ważne informacje, z którymi należy się zapoznać przed rozpoczęciem użytkowania urządzenia.

1. INFORMACJE OGÓLNE
Czujnik gazu wykrywa metan, gaz ziemny, propan i butan. Przy montażu w różnych miejscach czujnik wykrywa różne rodzaje gazu, zatem przed przystąpieniem do montażu należy określić rodzaj gazu, który czujnik ma wykrywać. Metanu i gazu ziemnego używa się przede wszystkim w gospodarstwie domowym, natomiast z propanu i butanu korzysta się w przyczepach kampingowych, namiotach czy na łodziach. Jeśli zachodzi potrzeba jednoczesnego wykrywania metanu i gazu ziemnego, jak również propanu i butanu, należy zastosować 2 czujniki! Zagrożenie płynące z obecności tych gazów wynika z faktu, że mieszają się z powietrzem tworząc bardzo łatwopalną mieszankę; najmniejsza iskra może wywołać eksplozję. Czujnik gazu wyposażony jest w zasilacz podłączony do źródła zasilania o napięciu 230V~50Hz. Czujnik stanowi samodzielne urządzenie alarmowe i nie jest połączony z innym systemem.

ZAWARTOŚĆ OPAKOWANIA: (1)
1x Czujnik
1x Zasilacz

OSTRZEŻENIE
Czujnik nie działa w przypadku przerwy w dopływie zasilania. Jeśli czujnik podłączony jest bezpośrednio do źródła zasilania o napięciu 12 V w przyczepie kampingowej lub na łodzi, należy zapobiec możliwości przypadkowego odłączenia urządzenia od źródła zasilania.

WAŻNA UWAGA
- Czujnik przeznaczony jest do wykrywania gazu ziemnego i gazu ziemnego naftowego. Jego zadaniem NIE JEST wykrywanie dymu ani ognia.
- Urządzenie alarmuje o obecności gazu znajdującego się w pobliżu samego czujnika. Czujnik nie wykrywa obecności gazu znajdującego się w innych pomieszczeniach domu lub w innej części przyczepy kampingowej.

ZALECENIA NA TEMAT MONTAŻU (2)
Czujnik należy zamontować w odległości co najmniej 1,5 metra od źródła spalin (np. kuchenka, bojler, itp.). Wysokość miejsca montażu zależy od rodzaju gazu, jaki czujnik ma wykrywać, zatem przede wszystkim należy określić rodzaj używanego gazu. Metan i gaz ziemny są lżejsze od powietrza, zbierają się więc w najwyższym punkcie pomieszczenia. W takim przypadku czujnik należy zamontować na wysokości około 30 cm poniżej sufitu lub 50 cm poniżej najwyższego punktu dachu dwuspadkowego. Propan i butan są cięższe od powietrza, opadać więc będą na podłogę. Czujnik w takim przypadku należy zamontować na wysokości około 30 cm nad podłogą.
- Czujnik gazu przeznaczony jest do użytku w domu, garażu lub przyczepie kampingowej.
- Urządzenie po włączeniu nagrzewa się przez około 4 minuty. Po włożeniu wtyczki do gniazda przez około 4 minuty błyskać będzie czerwona dioda LED. Po tym czasie dioda LED powinna zmienić kolor na zielony. **(3)**
- Jeśli co 4 sekundy urządzenie emituje sygnał dźwiękowy, oznacza to uszkodzenie czujnika.

NIE NALEŻY MONTOWAĆ czujnika gazu:
a) w miejscach, gdzie zwykle panuje temperatura poniżej -10ºC lub powyżej 50ºC;
b) w odległości mniejszej niż 1 metr od kuchenki;
c) w miejscach o niedostatecznej wentylacji, gdzie przechowuje się farby, rozcieńczalniki lub środki czyszczące.

MONTAŻ (4)
Krążek podstawy urządzania zamontować w odpowiednim miejscu używając do tego dwóch wkrętów. Nakręcić czujnik na podstawę, dopasowując do siebie wybrzuszenia na podstawie i czujniku; można to zrobić tylko w jeden sposób. Następnie włożyć wtyczkę zasilacza do gniazda 230V. Przez 4 minuty czujnik będzie się nagrzewał, po czym będzie gotowy do pracy. Po zmianie koloru diody LED z czerwonego na zielony można nacisnąć przycisk TEST.

CO ROBIĆ W SYTUACJI URUCHOMIENIA ALARMU
W chwili wykrycia gazu włącza się czerwona dioda oraz uruchamia alarm. Czujnik reaguje już na 25% stężenia gazu grożącego eksplozją. Im większe stężenia gazu, tym szybciej czujnik reaguje.

* Czujnik gazu ziemnego/metanu
* Zagrożenie wybuchem przy stężeniu 3,8%
* Czujnik reaguje przy 5~20% niebezpiecznego stężenia gazu, czyli przy 0,19~0,76% stężenia całkowitego
* Czujnik gazu propanu/butanu
* Zagrożenie wybuchem przy stężeniu 2,1%
* Czujnik reaguje przy 5~20% niebezpiecznego stężenia gazu, czyli przy 0,11~0,42% stężenia całkowitego
* Sygnał alarmowy działa pulsacyjnie przy włączonych diodach czerwonej i zielonej.

(a) W chwili uruchomienia alarmu należy niezwłocznie opuścić pomieszczenie. Okna i drzwi pozostawić otwarte. Pod żadnym pozorem nie włączać żadnego urządzenia elektrycznego!
(b) Wezwać straż pożarną; strażacy są w stanie zlokalizować nieszczelność urządzeń gazowych.
(c) Do budynku można wejść dopiero po usunięciu przyczyn problemu i dokładnym wywietrzeniu pomieszczeń.

Przyciśnięcie przycisku testowego (TEST) urządzenia emitującego sygnały alarmowe spowoduje wyłączenie alarmu na około 5 minut. Czerwona kontrolka diodowa będzie nadal migać. Jeśli w okresie wyciszenia urządzenia ponownie naciśnie się przycisk testowy, urządzenie powróci do trybu monitorowania stężenia gazu.

ZALECENIA NA TEMAT CZYNNOŚCI SPRAWDZAJĄCYCH I KONSERWACYJNYCH
(a) Zielona kontrolka diodowa LED musi być zawsze włączona. Kontrolka ta sygnalizuje, że czujnik jest włączony i urządzenie działa poprawnie. Jeśli zielona kontrolka diodowa zgaśnie, należy przede wszystkim sprawdzić, czy wtyczka zasilacza jest nadal włożona i czy w gnieździe jest prąd. Jeśli wtyczka i gniazdo działają poprawnie, brak sygnalizacji oznacza uszkodzenie czujnika, który należy naprawić lub wymienić.
(b) Nacisnąć przycisk „TEST". Urządzenie powinno emitować sygnał alarmowy tak długo, jak wciśnięty jest ten przycisk. Włączy się czerwona kontrolka diodowa „ALARM". Oznacza to, że czujnik gazu działa poprawnie.

SUGESTIE:
- Obudowę czyścić wilgotną ściereczką. Zaleca się przeprowadzanie testu i konserwacji czynności kontrolnych co najmniej raz na miesiąc.
- Jeśli czujnik podłączony jest bezpośrednio do źródła zasilania o napięciu 12 V w przyczepie kampingowej lub na łodzi, należy zapobiec możliwości przypadkowego odłączenia urządzenia od źródła zasilania.

**** Czujnik gazu należy wymienić po 5 latach użytkowania; po tym okresie producent nie może zagwarantować poprawnego wykrywania gazu.***

NL

GASMELDER RM400
Deze gebruiksaanwijzing bevat belangrijke informatie. Lees deze voor gebruik aandachtig door.

1. ALGEMEEN
Deze melder detecteert zowel methaan en aardgas als propaangas en butagas. Om deze verschillende soorten gassen te kunnen detecteren moet de detector op een verschillende plaats worden aangebracht. Voor het monteren dient u te bepalen welk soort gas u wilt detecteren. Methaan en aardgas worden voornamelijk in de woning gebruikt, terwijl propaangas en butagas in caravans, tenten of boten gebruikt worden. Indien u zowel methaan en aardgas als propaan en butagas wilt detecteren, heeft u 2 melders nodig! Het gevaar van deze gassen is dat ze zich vermengen met lucht en zo zeer ontvlambaar worden; het kleinste vonkje kan dan een explosie veroorzaken. De gasmelder heeft een adaptervoeding en werkt op een netspanning van 230V~50Hz. De melder is een 'stand alone' alarm en wordt dus niet op een ander systeem aangesloten.

INHOUD: (1)
1x Melder
1x Adapter

WAARSCHUWING
Deze melder werkt niet tijdens een stroomstoring. Sluit hem niet aan op een geschakeld stopcontact. Als de melder direct is aangesloten op 12V in een caravan of boot, zorgt u er dan voor dat de stroom niet kan worden uitgeschakeld.

BELANGRIJK
- Deze melder is ontworpen om aardgas en petroleumgas te detecteren. De melder is NIET bedoeld voor gebruik als rook- of brandmelder.
- Deze gasmelder geeft alleen de aanwezigheid van gas aan in de omgeving van de sensor. De aanwezigheid van gas in andere delen van de woning of de caravan wordt niet aangegeven.

INSTALLATIE-INSTRUCTIES (2)
Monteer de melder op minstens 1,5 meter afstand van een verbrandingsbron (bijv, fornuis, boiler, enz). De monterhoogte van de melder is afhankelijk van het soort gas dat gedetecteerd moet worden; u dient daarom eerst te bepalen welk gas er gebruikt wordt. Methaan en aardgas zijn lichter dan lucht en zullen dus opstijgen. De melder dient op ca. 30 cm afstand van het plafond en op 50 cm afstand van de nok van een schuin dak te worden gemonteerd. Propaan en butagas zijn zwaarder dan lucht en zullen daarom naar de grond toe stromen. De melder dient ca. 30 cm boven de vloer te worden gemonteerd.
- De gasmelder is bedoeld voor gebruik in de woning, garage of caravan.
- De gasmelder heeft een opwarmtijd van ongeveer 4 minuten. Nadat de stekker in het stopcontact is gestoken, knippert het rode ledlampje ongeveer 4 minuten. Hierna wordt het ledlampje groen. **(3)**
- Als de melder om de 4 seconden afgaat, is dit een teken dat de sensor defect is.

De gasmelder NIET installeren op de volgende plaatsen:
a) waar de temperatuur meestal lager is dan -10 graden of boven 50 graden;
b) op minder dan 1 meter afstand van een kooktoestel;
c) in niet geventileerde ruimtes waar verf, verfverdunner of schoonmaakmiddelen staan.

INSTALLATIE (4)
Breng de montage-ring met 2 schroeven op de juiste plaats aan. Draai de melder op de ring. Controleer of de 2 uitstulpingen van de montage-ring op elkaar aansluiten. Steek de stekker van de adapter in de melder; dit is maar op één manier mogelijk. Vervolgens de stekker van de 230V adapter in het stopcontact steken. De melder heeft nu een opwarmtijd van 4 minuten en is dan klaar voor gebruik. Als het rode ledlampje groen wordt, kan de TEST-knop worden ingedrukt.

WAT TE DOEN ALS HET ALARM AFGAAT
Als de gasmelder een hoeveelheid gas detecteert, gaat automatisch het rode ledlampje branden en gaat het alarm af. De melder reageert al bij een hoeveelheid explosiegevaarlijk gas van 25%. Hoe hoger de gasconcentratie, des te sneller de melder zal afgaan.

* Gasmelder voor aardgas/methaan
* Explosiegevaar bij een concentratie van 3,8%
* De melder gaat af bij 5~20%, de concentratie is dan 0,19~0,76%
* Gasmelder voor propaan/butagas
* Explosiegevaar bij een concentratie van 2,1%
* De melder gaat af bij 5~20%, de concentratie is dan 0,11~0,42%
* Het alarm is een pulserend alarm waarbij het rode en het groene lampje aan zijn.

(a) Als het alarm afgaat, evacueer dan het pand onmiddellijk. Laat ramen en deuren open. Absoluut geen enkel elektrisch apparaat aanzetten!!
(b) Bel de brandweer; zij kunnen het gaslek opsporen.
(c) Ga het pand pas weer binnen als het probleem is opgelost en het gas verdwenen is.

Als de melder afgaat, kan hij ca. 5 minuten onderbroken worden door de Testknop in te drukken. Het rode ledlampje blijft dan knipperen. Door nog eens op de Testknop te drukken wordt de onderbrekking weer opgeheven en zal de melder weer gasconcentraties meten.

TEST- EN ONDERHOUDSINSTRUCTIES
(a) Het groene lampje moet altijd aan zijn. Dit ledlampje geeft aan dat de melder aan staat en alles goed werkt. Als het groene lampje uitgaat eerst kijken of de stekker nog in het stopcontact zit en of er stroom op het stopcontact staat. Als dat niet de probleem is, zit de fout in de melder zelf en moet deze gerepareerd of vervangen worden.
(b) Druk op de "TEST"-knop. De gasmelder moet afgaan zolang de knop ingedrukt gehouden wordt. Het "ALARM" ledlampje (rood) gaat branden. Dit geeft aan dat de gasmelder werkt.

TIPS:
- Maak de behuizing schoon met een vochtige doek. U wordt aangeraden het apparaat minstens eens per maand te testen en schoon te maken.
- Niet aansluiten op een geschakeld stopcontact. Als de melder direct op 12V is aangesloten in een caravan of boot, zorg er dan voor dat hij niet kan worden uitgezet.

**** De gasmelder moet steeds na 5 jaar gebruik worden vervangen; na die tijd kan een goede detectie niet langer worden gegarandeerd.***

F

DÉTECTEUR DE GAZ RM400
Ces instructions d'utilisation contiennent des informations importantes que vous devez lire attentivement avant d'utiliser l'appareil.

1. GÉNÉRALITÉS
Ce détecteur détecte le méthane et le gaz naturel, ainsi que le propane et le butane. Pour la détection de ces différents groupes de gaz, le détecteur doit être installé à différents endroits. Déterminez bien le type de gaz que vous souhaitez détecter avant l'installation de l'appareil. Le méthane et le gaz naturel sont généralement utilisés dans les maisons, alors que le propane et le butane sont utilisés dans les caravanes, les tentes ou les bateaux. Si vous souhaitez détecter le méthane et le gaz naturel, ainsi que le propane et le butane, vous devrez utiliser 2 détecteurs ! Le danger de ces gaz est qu'ils se mélangent avec l'air et deviennent facilement inflammables ; la moindre étincelle pourrait donc engendrer une explosion. Le détecteur de gaz est équipé d'un adaptateur d'alimentation et fonctionne sur une tension de secteur de 230V à 50Hz. Le détecteur est une alarme autonome est n'est donc connectée à un autre système.

CONTENU : (1)
1x Détecteur
1x Adaptateur

AVERTISSEMENT
Ce détecteur ne fonctionne pas pendant une panne de courant. Ne le connectez pas à une prise de courant à interrupteur. Si le détecteur est connecté directement sur 12V dans une caravane ou dans un bateau, assurez-vous que le courant ne peut pas être coupé.

IMPORTANT:
- Ce détecteur de gaz est conçu pour détecter le gaz naturel et le gaz de pétrole. Ce détecteur N'est PAS prévu pour détecter la fumée ou un incendie.
- Ce détecteur de gaz indique uniquement la présence de gaz à proximité du capteur. La présence de gaz n'est pas détectée dans les autres zones d'une maison ou d'une caravane.

INSTRUCTIONS D'INSTALLATION (2)
Installez le détecteur à au moins 1,5 mètre d'une source de combustion (ex : cuisinière, chaudière, etc). La hauteur d'installation de ce détecteur dépend du type de gaz à détecter ; vous devez donc d'abord établir quel gaz est utilisé. Le méthane et le gaz naturel sont plus légers que l'air, et monteront donc. Le détecteur devra être installé à environ 30 cm du plafond et à 50 cm du haut d'un toit à deux versants. Le propane et le butane sont plus lourds que l'air, et descendront vers le sol. Ce détecteur devra être installé à environ 30 cm du sol.
- Le détecteur de gaz est prévu pour être utilisé dans une maison, un garage ou une caravane.
- La mise en température du détecteur prend environ 4 min. Une fois que la fiche a été branchée dans la prise, la LED rouge clignotera pendant environ 4 min. Ensuite, la LED deviendra verte. **(3)**
- Si l'appareil émet un son toutes les 4 secondes, cela signifie que le capteur est défectueux.

N'INSTALLEZ PAS ce détecteur de gaz dans les endroits suivants :
a) là où la température est généralement inférieure à -10 degrés ou supérieure à 50 degrés ;
b) à moins d' 1 mètre d'un équipement de cuisine ;
c) dans des pièces non aérées où sont stockés de la peinture, des diluants pour peinture ou des produits de nettoyage.

INSTALLATION (4)
Montez la bague de montage avec 2 vis au bon end